Saison 2025 - 2026

Saison 2026 - 2027

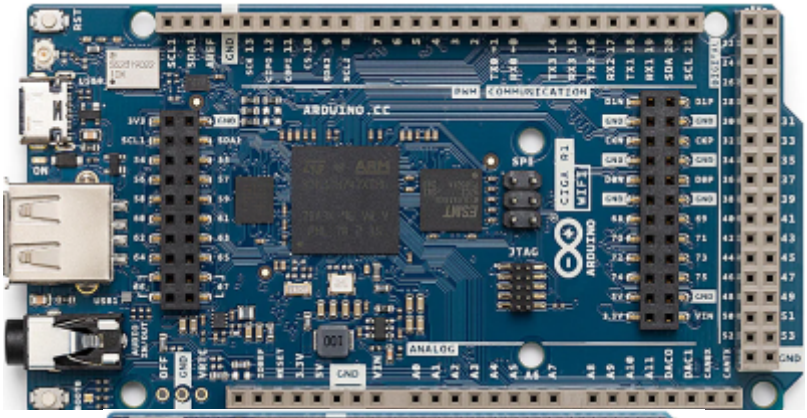
ARDUINO.CC
COMMUNICATION
ANALOG
JTAG
GND

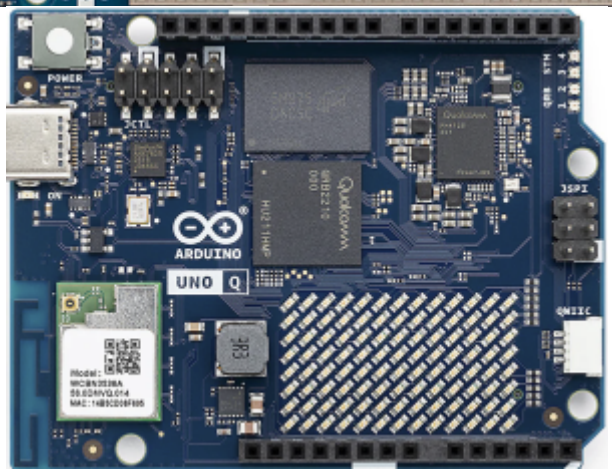
POWER
ARDUINO
UNO Q
JSPI
QNIIC

Raspberry Pi
HDMI

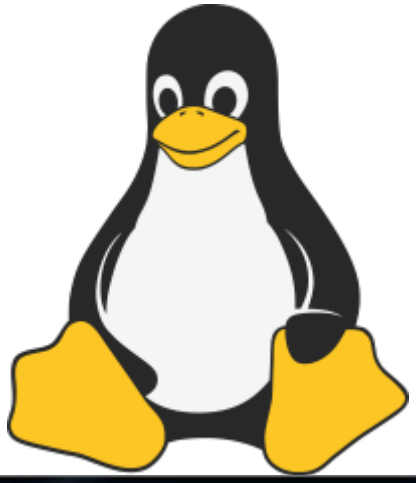

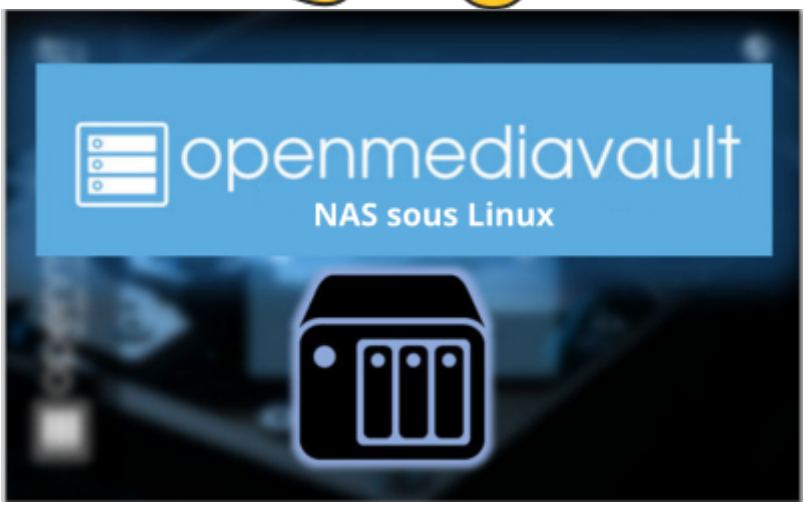
openmediavault
NAS sous Linux

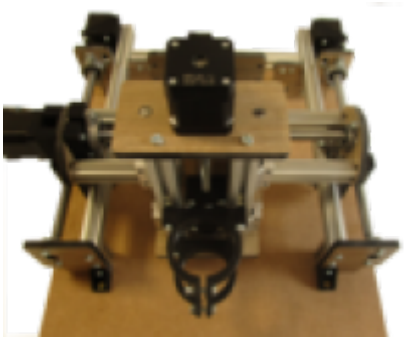

CREALITY
Falcon2 Pro

creality

PRUSA
MK4

CREALITY

Q2X

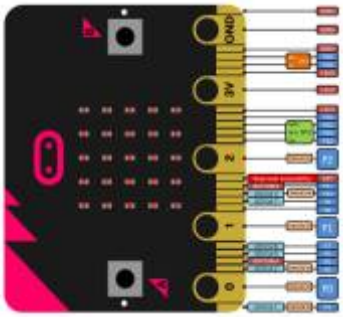

---

fun
LAB
Guides et
Tutoriels
Les projets
Les machines

From:
https://www.magenealogie.chanterie37.fr/www/fablab37110/ - **Castel'Lab le Fablab MJC de Château-Renault**

Permanent link:
https://www.magenealogie.chanterie37.fr/www/fablab37110/doku.php?id=start&rev=1782766970

Last update: **2026/06/29 23:02**