Commandes de moteurs : L298N

Tuto001 L298N

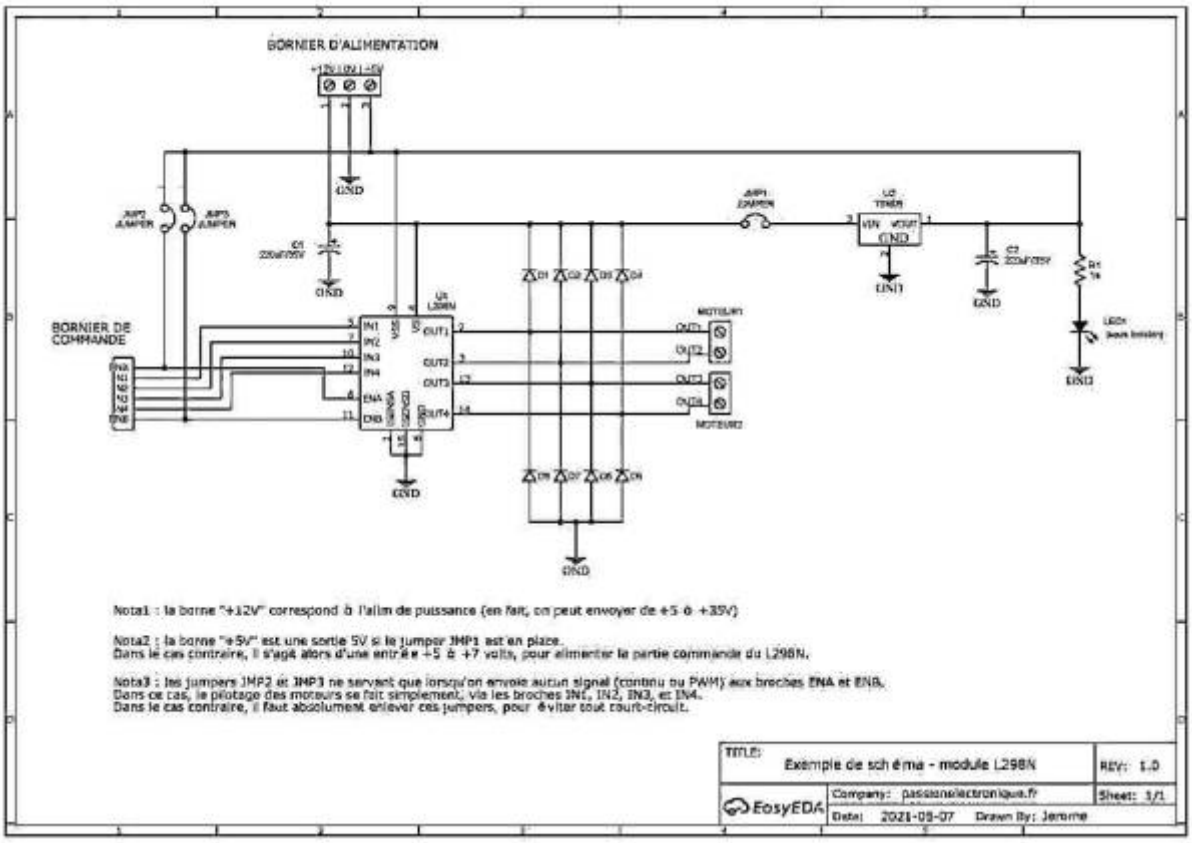

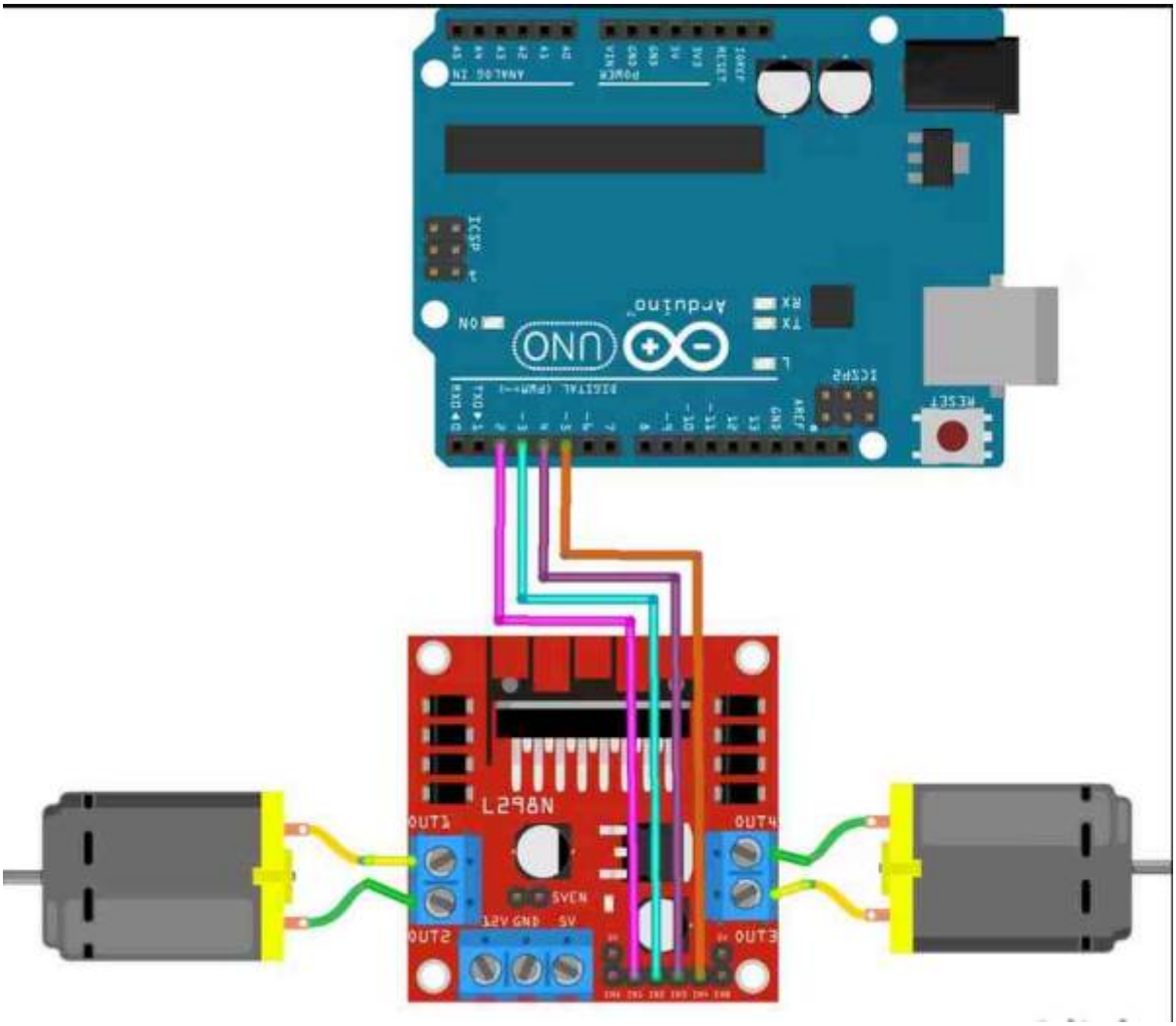

From:
https://www.magenealogie.chanterie37.fr/www/fablab37110/ - **Castel'Lab le Fablab MJC de Château-Renault**

Permanent link:
https://www.magenealogie.chanterie37.fr/www/fablab37110/doku.php?id=start:arduino:l298n&rev=1659041151

Last update: **2023/01/27 16:08**