Exercices Maquettes

exercices_maquette_001.zip

** Tension continue** Les piles, les accumulateurs ou certains adaptateurs produisent une tension continue. C’est une tension qui ne varie pas au cours du temps

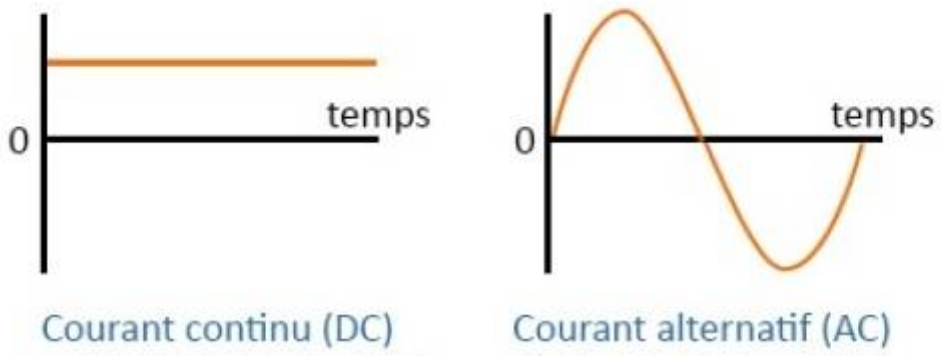

Led resistances

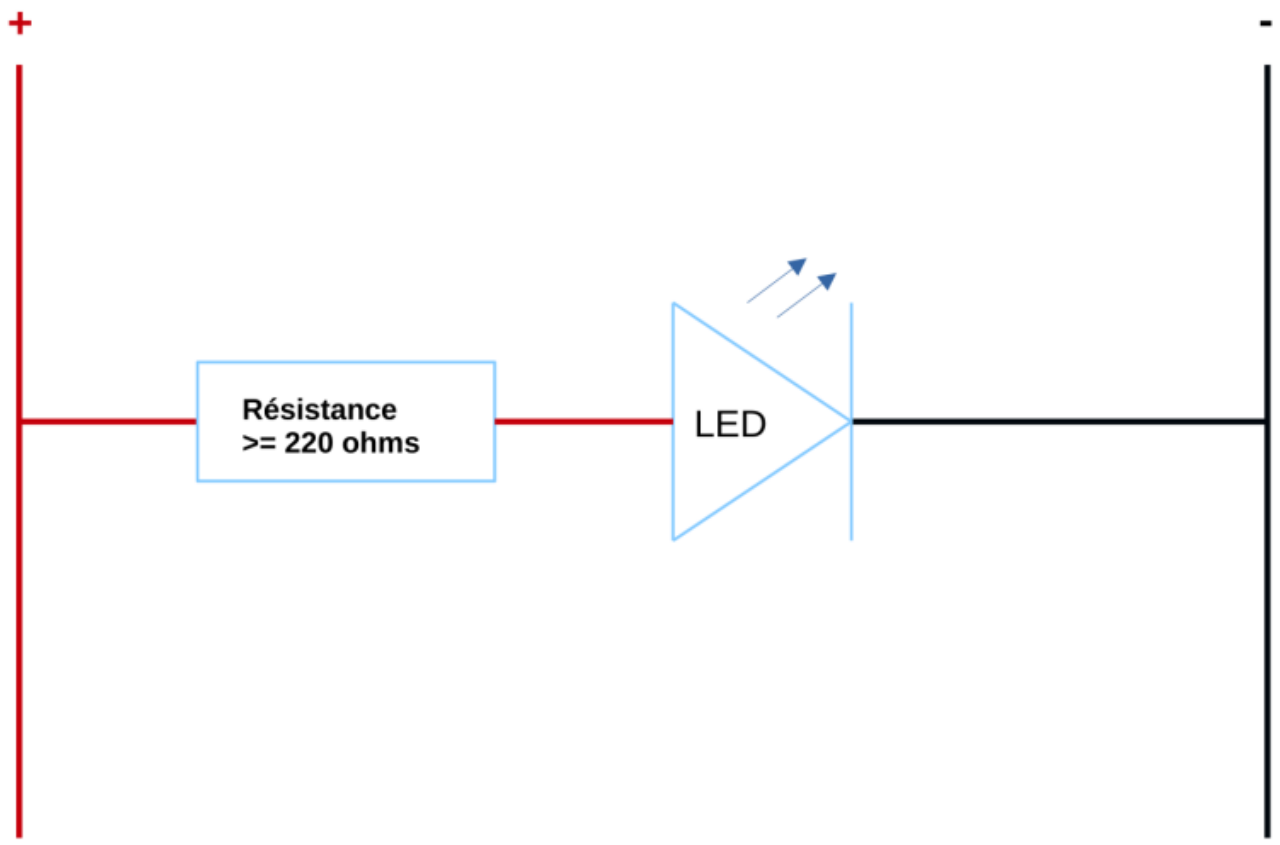

Led Resistance BP

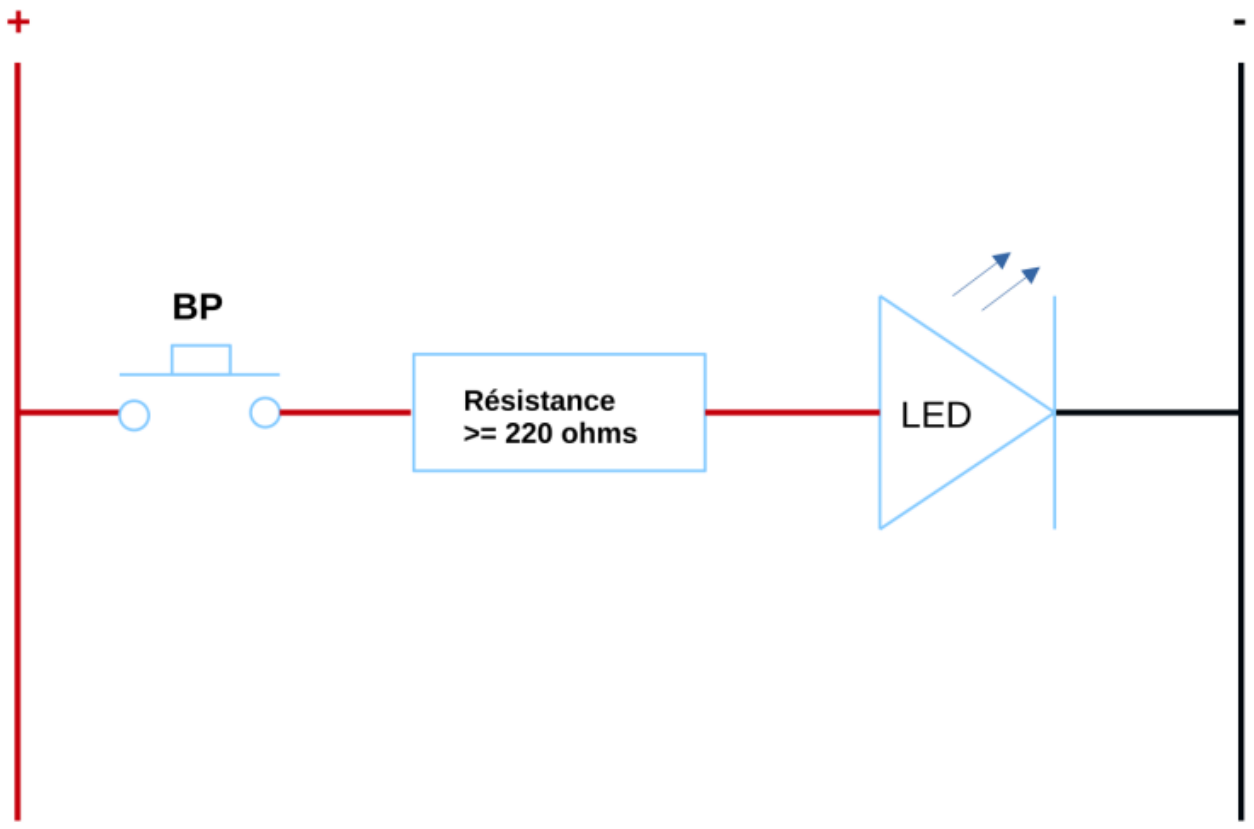

3 LEDS BP

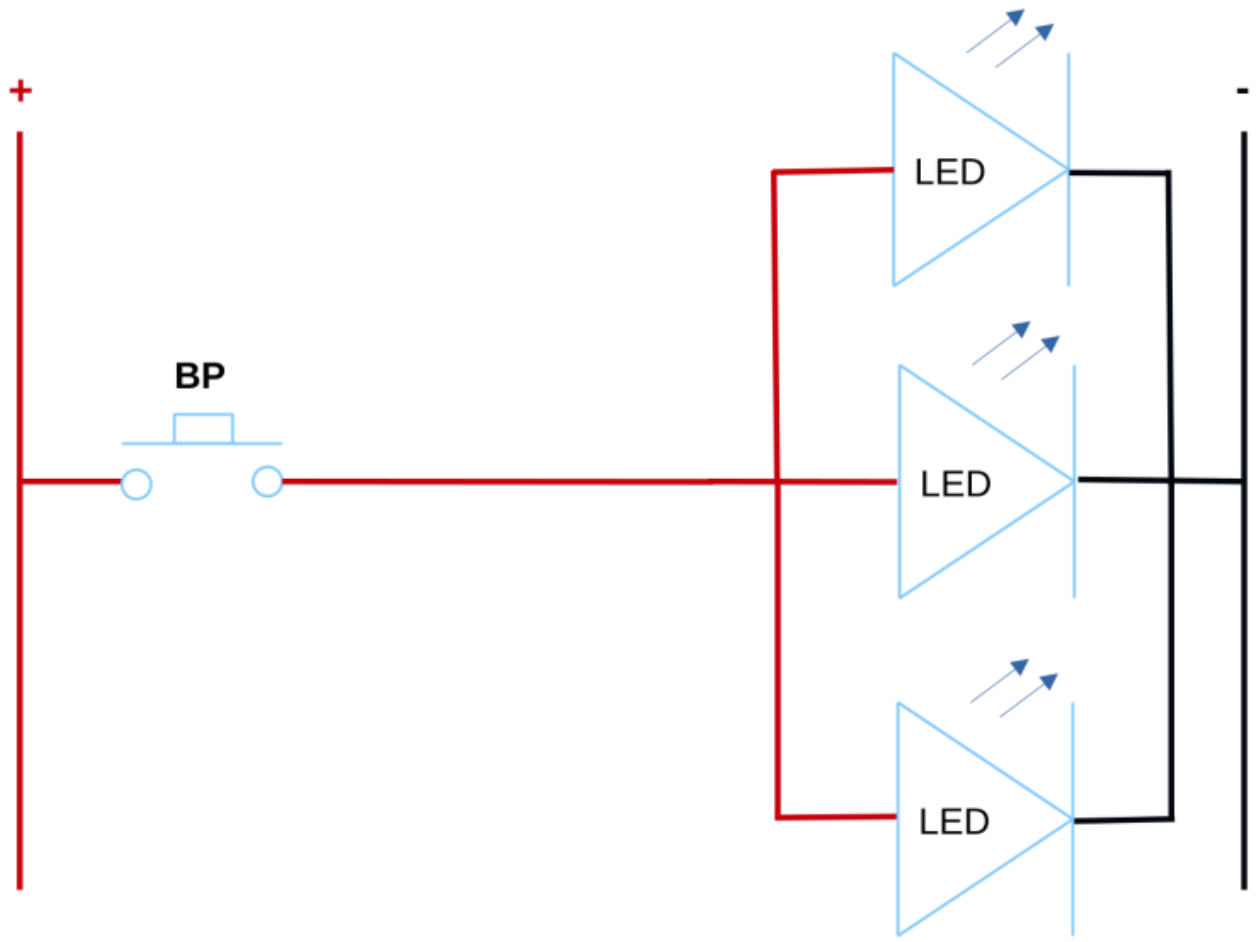

Led BP Volmetre

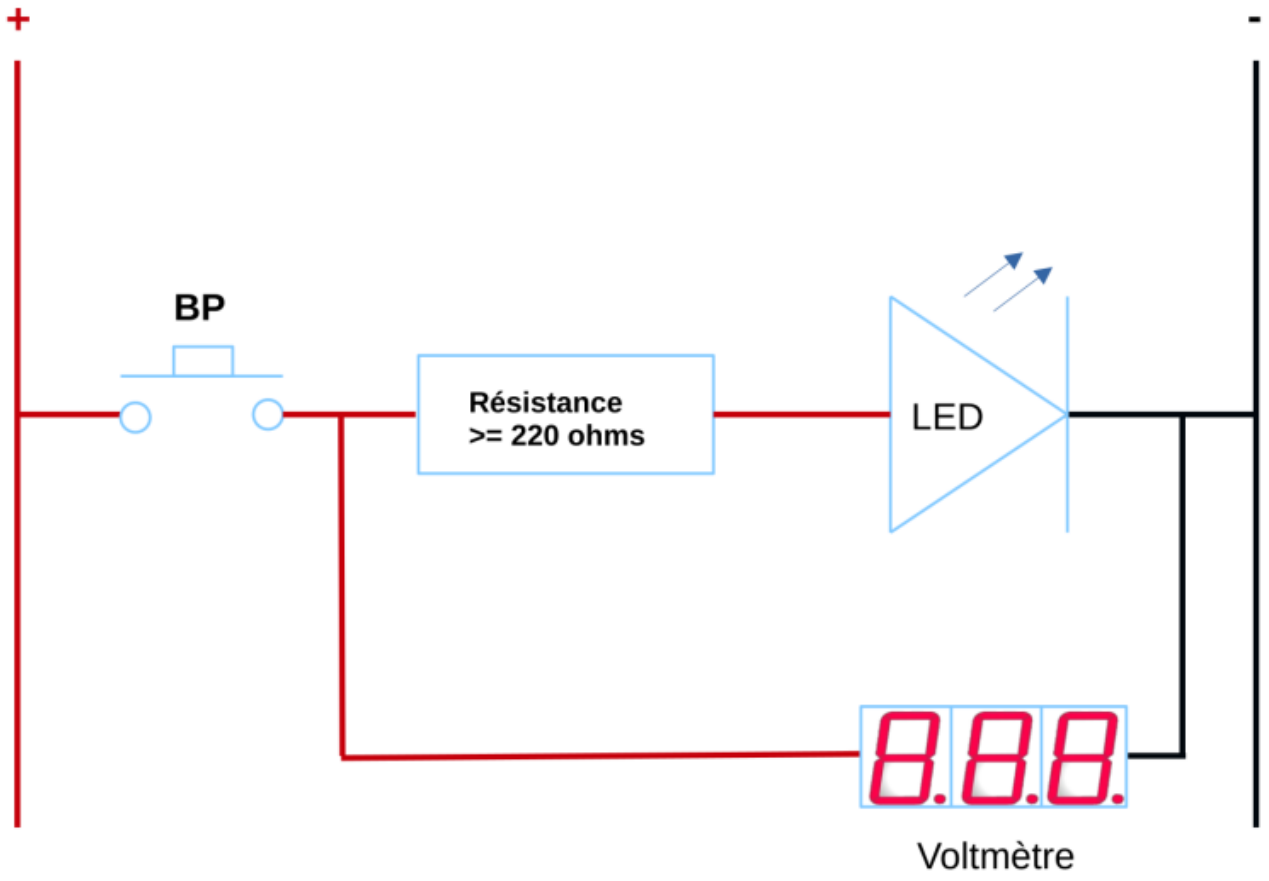

BP inter double LED RVB Cathode commune

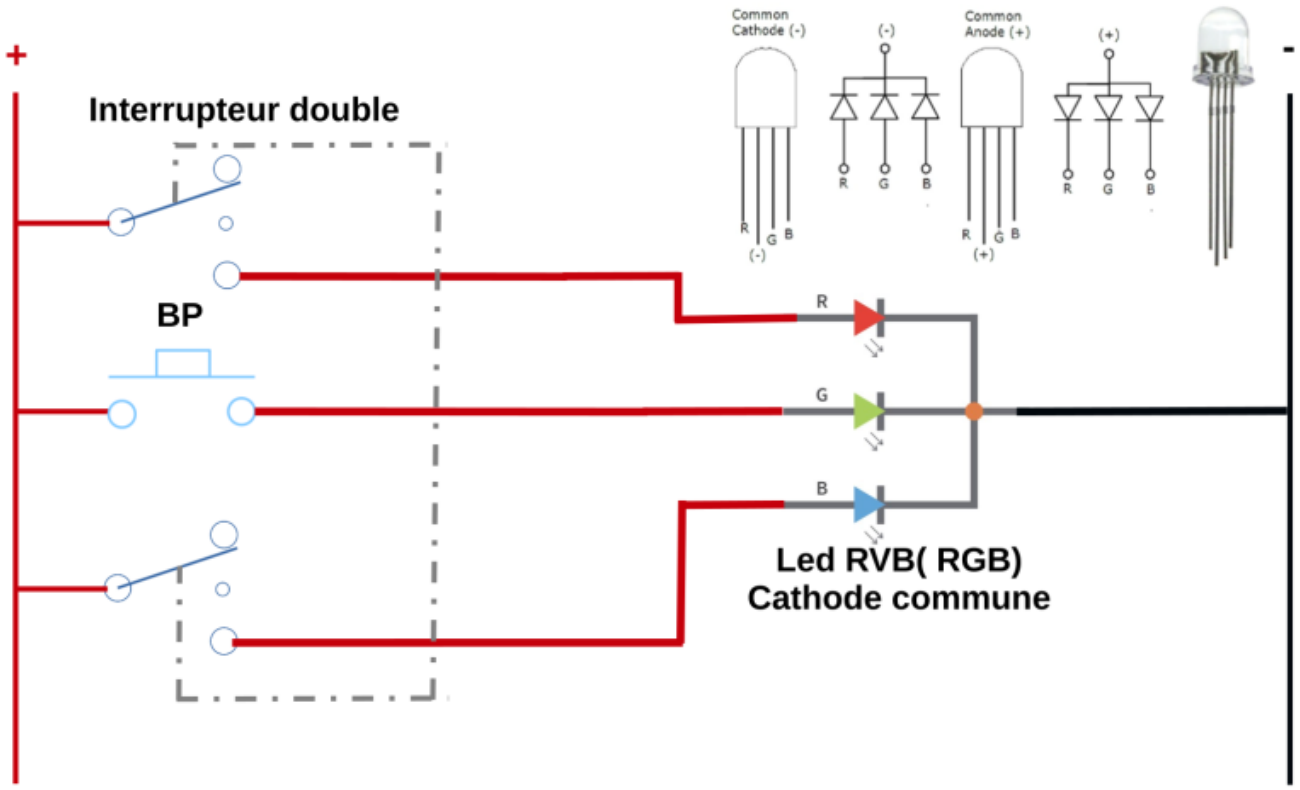

Bp Buzzer Volmetre

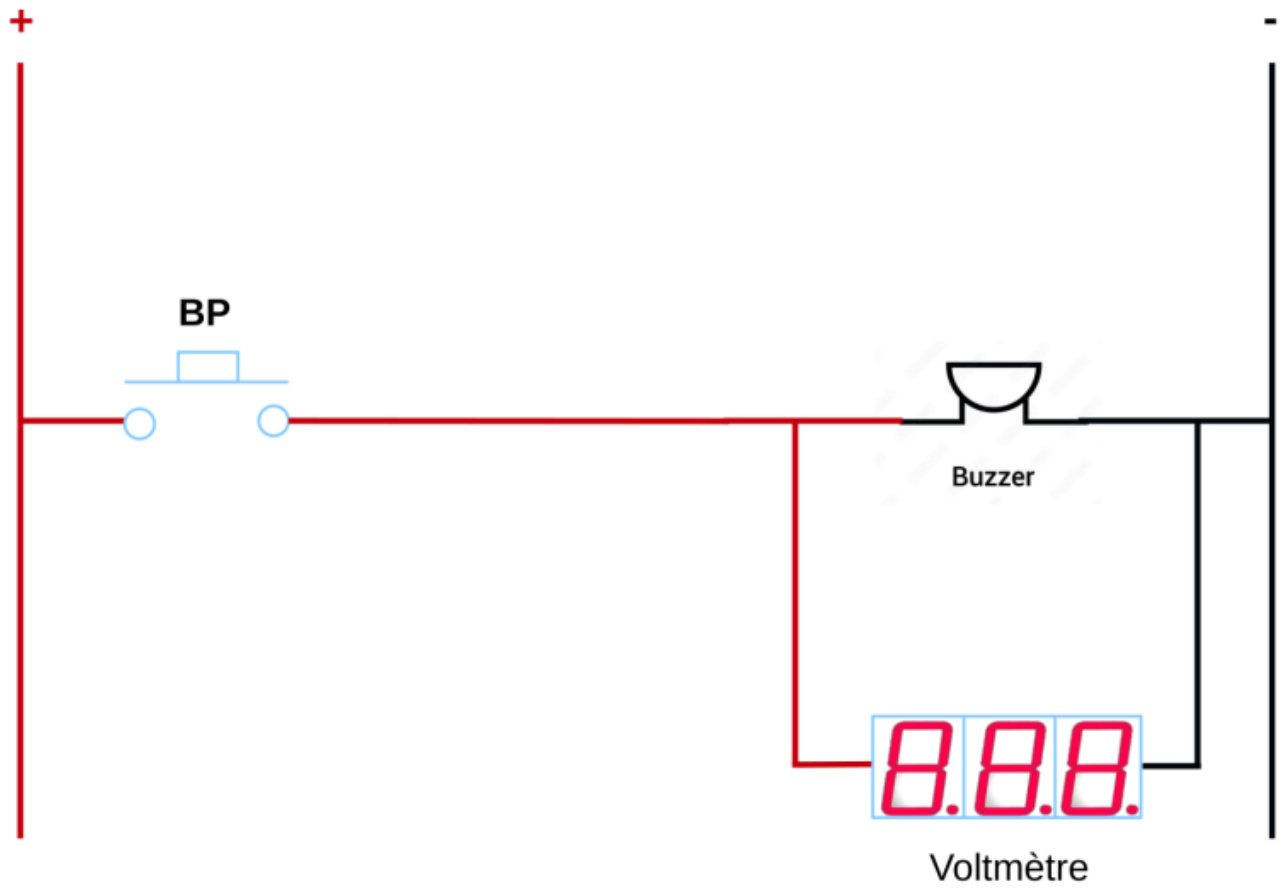

BP Volmetre Led Buzzer

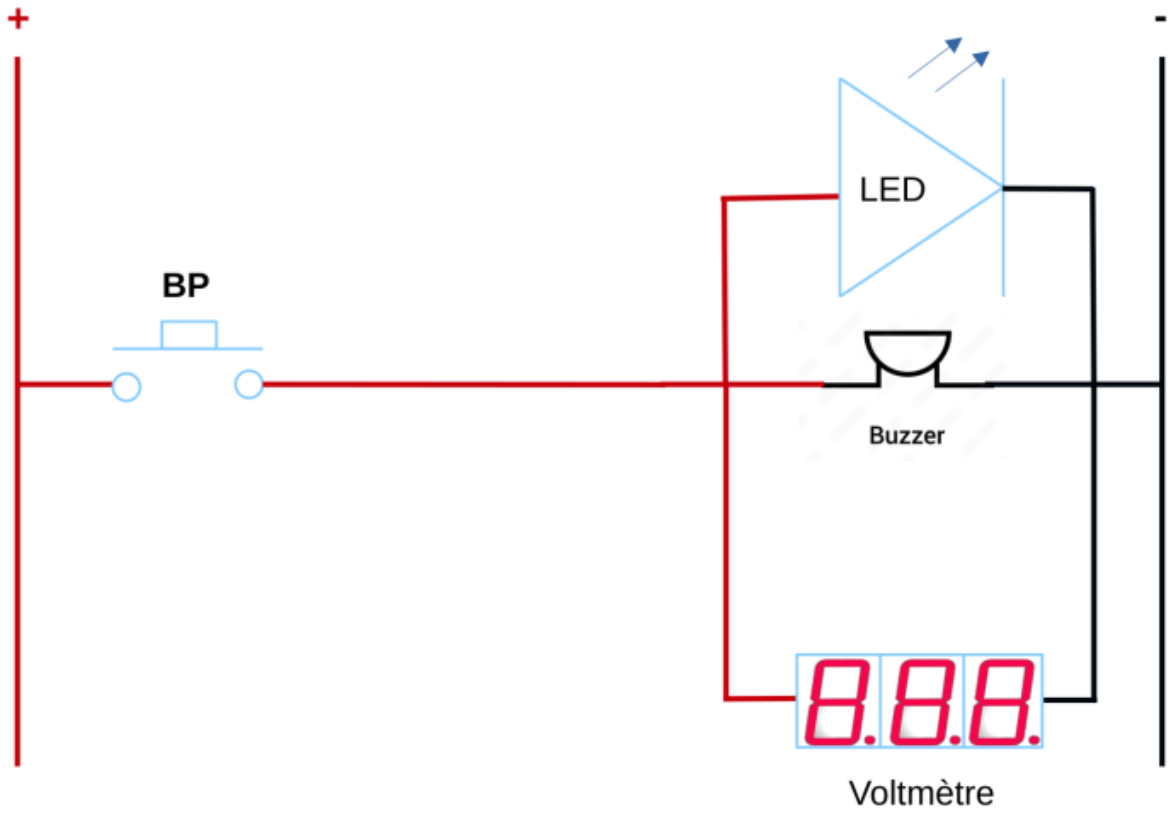

BP Moteur CC

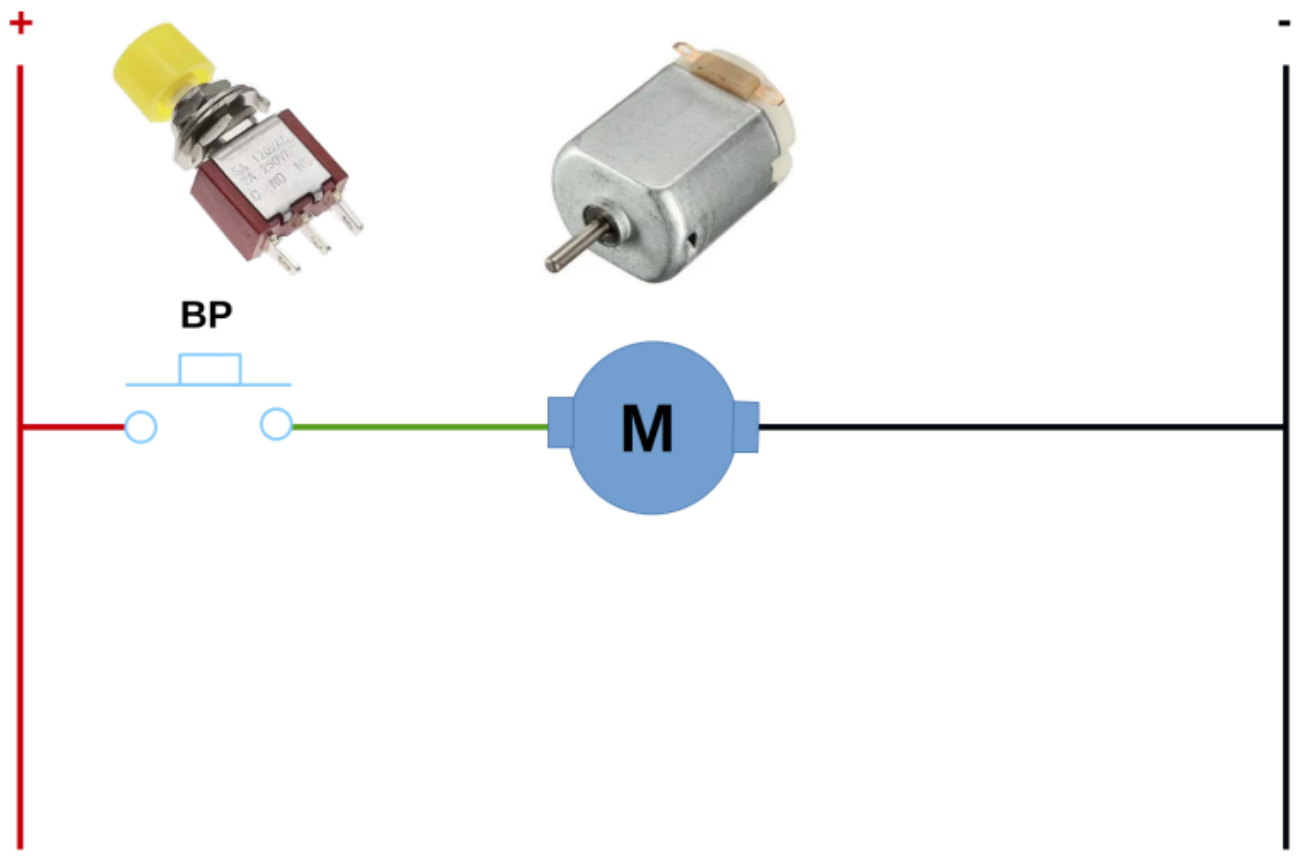

Interrupteur Double 2 sens moteur

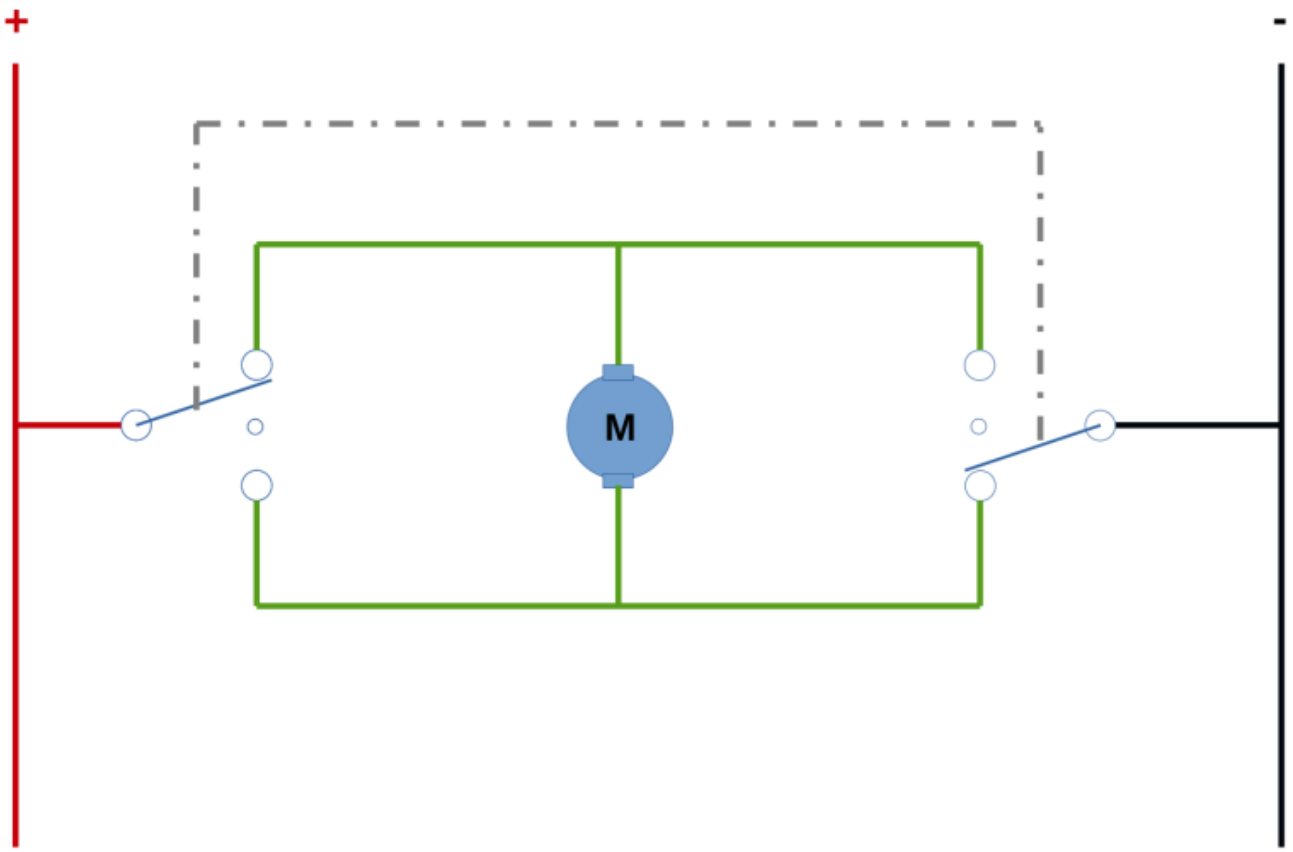

Utilisation d un arduino

Exercices Arduino avec la maquette

From:
https://www.magenealogie.chanterie37.fr/www/fablab37110/ - **Castel'Lab le Fablab MJC de Château-Renault**

Permanent link:
https://www.magenealogie.chanterie37.fr/www/fablab37110/doku.php?id=maquette:exercices&rev=1791467592

Last update: **2026/10/08 15:53**